第8回 JOETSU 3x3 TOURNAMENT

一般男子の部　　結　果

☆競技方法
① 2つのブロックに分かれ、予選を行う。
② 予選の結果により全チームが決勝トーナメント戦で優勝を決定する。
③ 3位決定戦は、行わない。（3位は、2チーム）

☆組合せ抽選
○ 組合せは事務局抽選とし,下記対戦表のとおり決定。

《 予選　aブロック 》

		1	2	3	勝	負	引き分け	得失点率	順位
1	SEISOU		○ 4 - 3	× 3 - 8	1	1			2
2	Yuto	× 3 - 4		× 3 - 6	0	2			3
3	上越しーがるず。	○ 8 - 3	○ 6 - 3		2	0			1

《 予選　bブロック 》

		4	5	6	勝	負	引き分け	得失点率	順位
4	うるまーず		○ 19 - 8	○ 14 - 7	2	0			1
5	めいなん	× 8 - 19		○ 13 - 6	1	1			2
6	浜っこ	× 7 - 14	× 6 - 13		0	2			3

《 決勝トーナメント 》

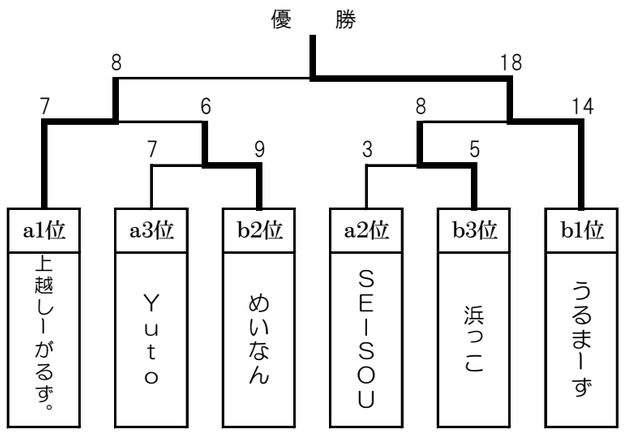

最終順位	
優　勝	うるまーず
準優勝	上越しーがるず。
第3位	浜っこ
第3位	めいなん

ガ　ン　ジ　ャ	マ　ノ　ン
ね　ぶ　た　や	焼肉　リキ太郎

第8回 JOETSU 3x3 TOURNAMENT

高校生男子（＋女子）の部　　結　果

☆競技方法
① 2つのブロックに分かれ、予選を行う。
② 予選の結果により全チームが決勝トーナメント戦で優勝を決定する。
③ 3位決定戦は、行わない。（3位は、2チーム）

☆組合せ抽選
○ 組合せは事務局抽選とし,下記対戦表のとおり決定。

《 予選　cブロック 》　　※このグループの対戦が同点の場合･･･ジャンケンで決める。

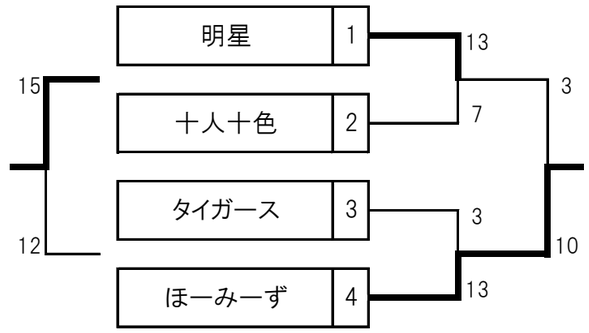

予選c 1位	ほーみーず
予選c 2位	明星
予選c 3位	十人十色
予選c 4位	タイガース

《 予選　dブロック 》

		5	6	7	勝	負	引き分け	得失点率	順位
5	The farm		× 4 - 9	○ 10 - 2	1	1			2
6	TEAMたーやん	○ 9 - 4		○ 12 - 7	2	0			1
7	田中ダニエルあつき	× 2 - 10	× 7 - 12		0	2			3

《 決勝トーナメント 》

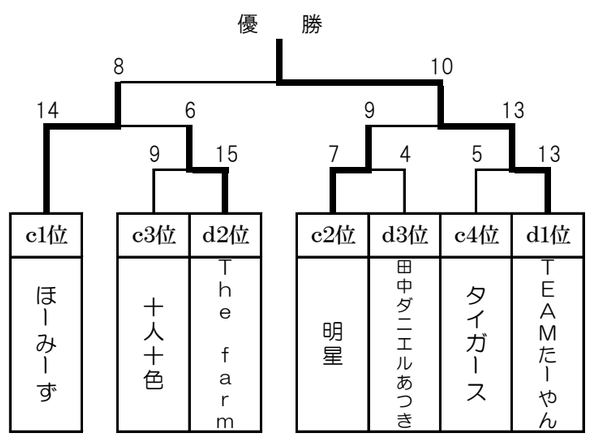

最終順位	
優　勝	TEAMたーやん
準優勝	ほーみーず
第3位	明星
第3位	The farm

㈲ みどりや運動具店	㈱ 渥美屋 堀田商店

第8回 JOETSU 3x3 TOURNAMENT

中学生男子の部　　結　果

☆競技方法
① 3つのブロックに分かれ、予選を行う。
② 各ブロック上位2チームが決勝トーナメントに進出し、優勝を決定する。
③ 3位決定戦は、行わない。（3位は、2チーム）

☆組合せ抽選
○ 組合せは事務局抽選とし,下記対戦表のとおり決定。

《 予選　eブロック 》

		1	2	3	4	5	勝	負	引き分け	得失点率	順位
1	ヤンチャBOYS		○ 10 - 9	○ 14 - 6	○ 21 - 12	○ 16 - 9	4	0	0		1
2	OGM	× 9 - 10		○ 13 - 3	○ 17 - 6	○ 12 - 9	3	1	0		2
3	チーム　W	× 6 - 14	× 3 - 13		× 7 - 9	× 3 - 14	0	4	0		5
4	Moppers	× 12 - 21	× 6 - 17	○ 9 - 7		× 13 - 14	1	3	0		4
5	うさぴょんず	× 9 - 16	× 9 - 12	○ 14 - 3	○ 14 - 13		2	2	0		3

《 予選　fブロック 》

		6	7	8	9	勝	負	引き分け	得失点率	順位
6	チーム　J		× 3 - 10	× 4 - 9	× 0 - 9	0	3			4
7	TO－CHU！	○ 10 - 3		○ 10 - 5	× 5 - 11	2	1			2
8	バスケ4兄妹	○ 9 - 4	× 5 - 10		× 7 - 13	1	2			3
9	ライオンJr.	○ 9 - 0	○ 11 - 5	○ 13 - 7		3	0			1

㈱ 藤　本　板　金	㈱ M　P　L　U　S
㈱ 栗　原　金　商	㈲ 応　　用
㈱ セ　キ　ノ　興　産	㈱ テ　ク　ノ　ス　応　用
㈱ サ　ト　コ　ウ	理容コバヤシ（仲町2）

第8回 JOETSU 3x3 TOURNAMENT

《 予選　gブロック 》

		10	11	12	13	勝	負	引き分け	得失点率	順位
10	コウシーズ		× 2 - 9	○ 5 - 2	○ 8 - 4	2	1			2
11	TEAM　セノ	○ 9 - 2		○ 13 - 11	○ 11 - 6	3	0			1
12	Y3FM	× 2 - 5	× 11 - 13		○ 11 - 3	1	2			3
13	チーム　B	× 4 - 8	× 6 - 11	× 3 - 11		0	3			4

《 決勝トーナメント 》

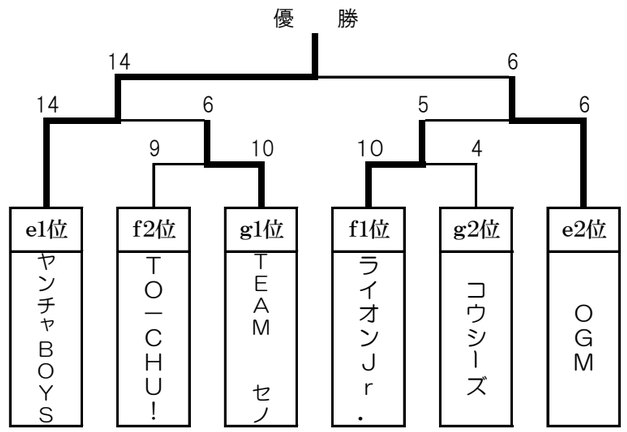

最終順位	
優　勝	ヤンチャBOYS
準優勝	OGM
第3位	TEAM　セノ
第3位	ライオンＪｒ．

㈱ 大　昭　商　事	Honda Cars 長岡 上越店
信越アステック㈱	㈱ 清 水 カ ナ ア ミ
㈱ 日　米　オ　ー　ト	㈱ モ　ル　テ　ン
北野屋スポーツ上越店	㈱ 白　星　社
㈱ レンタルサービス	㈱ シ　ン　ボ
古　川　海　運㈱	きたしろ歯科診療所
ダイドードリンコ㈱上越営業所	綿　貫　工　務　店

第8回 JOETSU 3x3 TOURNAMENT

中学生女子の部　　結　果

☆競技方法
① 予選リーグ戦を行う。
② 予選の結果により全チームが決勝トーナメント戦で優勝を決定する。

☆抽選方法
○ 組合せは事務局抽選とし,下記対戦表のとおり決定。

《 予選　hブロック 》

		1	2	3	勝	負	引き分け	得失点率	順位
1	WAK上越		× 2 - 14	× 2 - 7	0	2			3
2	城西	○ 14 - 2		○ 13 - 12	2	0			1
3	JJFX	○ 7 - 2	× 12 - 13		1	1			2

《 決勝トーナメント 》

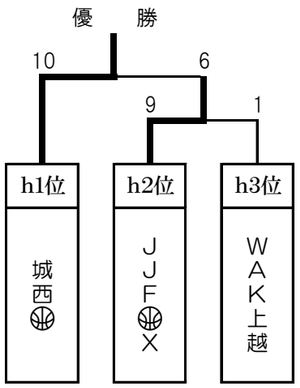

最終順位	
優　勝	城西
準優勝	JJFX
第3位	WAK上越

第8回 JOETSU 3x3 TOURNAMENT

ファミリーの部　　結　果

☆競技方法
① 予選を行う。
② 予選の結果により全チームが決勝トーナメント戦で優勝を決定する。
③ 3位決定戦は、行わない。(3位は、2チーム)

☆組合せ抽選
○ 組合せは事務局抽選とし,下記対戦表のとおり決定。

《 予選　iブロック 》

		1	2	3	4	勝	負	引き分け	得失点率	順位
1	チーム ぶちかませ!!		○ 8 - 0	○ 8 - 3	○ 10 - 2	3	0			1
2	RYDEEN's	× 0 - 8		× 3 - 6	× 2 - 6	0	3			4
3	チームedoっ子	× 3 - 8	○ 6 - 3		○ 8 - 7	2	1			2
4	二代目アベソジャーズ	× 2 - 10	○ 6 - 2	× 7 - 8		1	2			3

《 決勝トーナメント 》

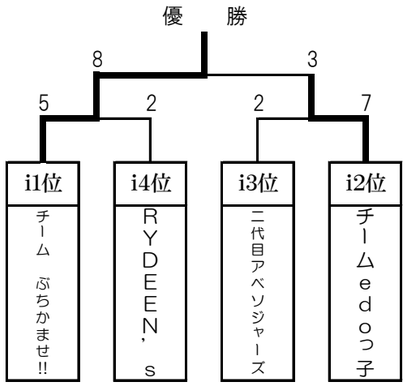

最終順位	
優　勝	チーム ぶちかませ!!
準優勝	チームｅｄｏっ子
第3位	RYDEEN's
第3位	二代目アベソジャーズ

㈱ 松　祥	城南接骨院
㈱ 光　輪	かなや接骨院
セコム上信越㈱	新井電機㈱
MEN'S&LADIES　AZAMI	北陸工業㈱

上越信用金庫	㈱ モルテン
バスケットボールをこよなく愛する市民より	合同会社 12TH STAGE
㈲ 村田文具	豊田医院
ホテルセンチュリー イカヤ	