組　合　せ　【一　般　の　部】

【一般の部】は、「一般の方のみ」、または「ほとんどが一般の方」で編成されたチームによるカテゴリーです。

★競技方法
① ａ～ｅの５つのグループに分かれ、リーグ戦による予選を行う。
② 各グループの１位、２位が決勝に進出。１０チームによる決勝トーナメント戦で優勝を決定する。なお、トーナメントの位置は抽選とする。

★表　　彰
優勝、準優勝、第３位（2チーム）を表彰する。
優　勝　・・・・・　賞状、全員に盾、副賞（お米 約４０kg）
準優勝　・・・・・　賞状、副賞（お米 約２０kg）
第３位　・・・・・　賞状、副賞（お米 約１０kg）

《 グループ　ａ 》

		1	2	3	4	勝	負	得失点差	順位
1	ハッフルパフ		A-1	A-7	A-13				
2	舞恋D～	A-1		A-15	A-10				
3	ナインティーン	A-7	A-15		A-4				
4	タカトキーズ	A-13	A-10	A-4					

《 グループ　ｂ 》

		5	6	7	8	勝	負	得失点差	順位
5	春日BOYS OB		A-2	A-8	A-14				
6	舞恋D～ エース	A-2		A-16	A-11				
7	さんで～ず	A-8	A-16		A-5				
8	潟中保護者B	A-14	A-11	A-5					

《 グループ　ｃ 》

		9	10	11	12	勝	負	得失点差	順位
9	ちはりーず		A-3	A-9	C-13				
10	レイブンクロー	A-3		C-14	A-12				
11	滝沢 半端ないって	A-9	C-14		A-6				
12	主審がインジュリー	C-13	A-12	A-6					

《 グループ　ｄ 》

		13	14	15	16	勝	負	得失点差	順位
13	舞恋D～ レディース		C-1	C-5	C-7				
14	アケタガワーズ	C-1		C-9	C-11				
15	中郷OG	C-5	C-9		C-3				
16	チームNCN	C-7	C-11	C-3					

《 グループ　ｅ 》

		17	18	19	20	勝	負	得失点差	順位
17	潟中保護者A		C-2	C-6	C-8				
18	スリザリン	C-2		C-10	C-12				
19	スマイルママ＆パパ	C-6	C-10		C-4				
20	シーグラス深石	C-8	C-12	C-4					

【一般の部】最終順位	
優　勝	
準優勝	
第3位	
第3位	

《 決勝トーナメント 》

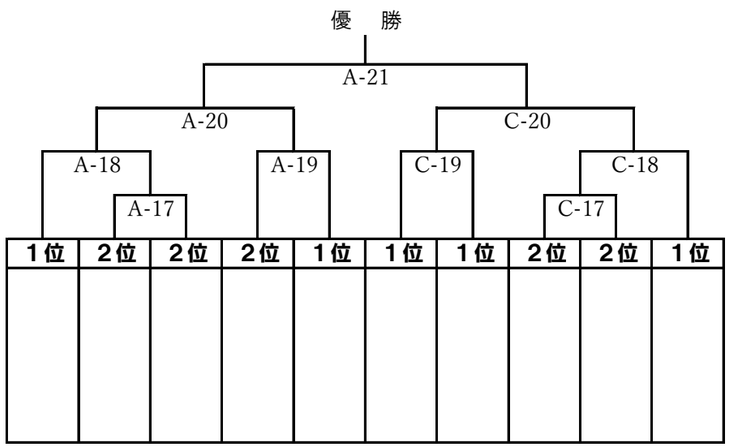

組　合　せ　【高　校　の　部】

【高校の部】は、「高校生のみ」、または「ほとんどが高校生」で編成されたチームによるカテゴリーです。

★競技方法
① ｆ～ｈの３つグループに分かれ、リーグ戦による予選を行う。
② 各グループの１位、２位が決勝に進出。６チームによる決勝トーナメント戦で優勝を決定する。なお、トーナメントの位置は抽選とする。

★表　　彰
優勝、準優勝を表彰する。
優　勝　・・・・・　賞状、全員に盾、副賞（豪華賞品）
準優勝　・・・・・　賞状、副賞（豪華賞品）

《 グループ　ｆ 》

		1	2	3	勝	負	得失点差	順位
1	糸高ネクスト		D-1	D-4				
2	チョレイ♡	D-1		D-7				
3	ニューエース	D-4	D-7					

《 グループ　ｇ 》

		4	5	6	勝	負	得失点差	順位
4	ホルスタイン		D-2	D-5				
5	UMIBOU'S	D-2		D-8				
6	Pii Kaa Buu	D-5	D-8					

《 グループ　ｈ 》

		7	8	9	勝	負	得失点差	順位
7	糸高スマイル		D-3	D-6				
8	BiBi	D-3		D-9				
9	SV（スーパーバイオレット）	D-6	D-9					

《 決勝トーナメント 》

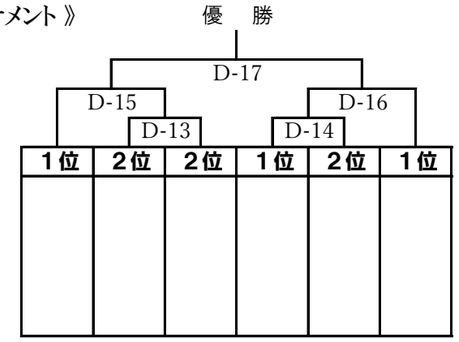

【高校の部】最終順位	
優　勝	
準優勝	

組　合　せ　【中　学　の　部】

【中学の部】は、「中学生のみ」、または「ほとんどが中学生」で編成されたチームによるカテゴリーです。

★競技方法
① ｉ～ｋの３つグループに分かれ、リーグ戦による予選を行う。
② 各グループの１位、２位が決勝に進出。６チームによる決勝トーナメント戦で優勝を決定する。なお、トーナメントの位置は抽選とする。

★表　　彰
優勝、準優勝を表彰する。
優　勝　・・・・・　賞状、全員に盾、副賞（豪華賞品）
準優勝　・・・・・　賞状、副賞（豪華賞品）

《 グループ　ｉ 》

		1	2	3	4	勝	負	得失点差	順位
1	アップル潟中		B-1	B-7	B-11				
2	東　ZOO	B-1		B-12	B-10				
3	東　バイキンマン	B-7	B-12		B-4				
4	松浜中ドルフィンズ	B-11	B-10	B-4					

《 グループ　ｊ 》

		5	6	7	8	勝	負	得失点差	順位
5	東　しずかちゃん		B-2	B-8	D-11				
6	海藻ーズ	B-2		D-12	D-10				
7	オレンジ潟中	B-8	D-12		B-5				
8	頸城中girls	D-11	D-10	B-5					

《 グループ　ｋ 》

		9	10	11	勝	負	得失点差	順位
9	グレープ潟中		B-3	B-6				
10	チーム中郷	B-3		B-9				
11	東　腕力	B-6	B-9					

《 決勝トーナメント 》

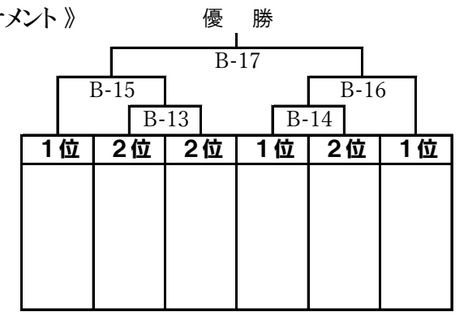

【中学の部】最終順位	
優　勝	
準優勝	